LANDINI

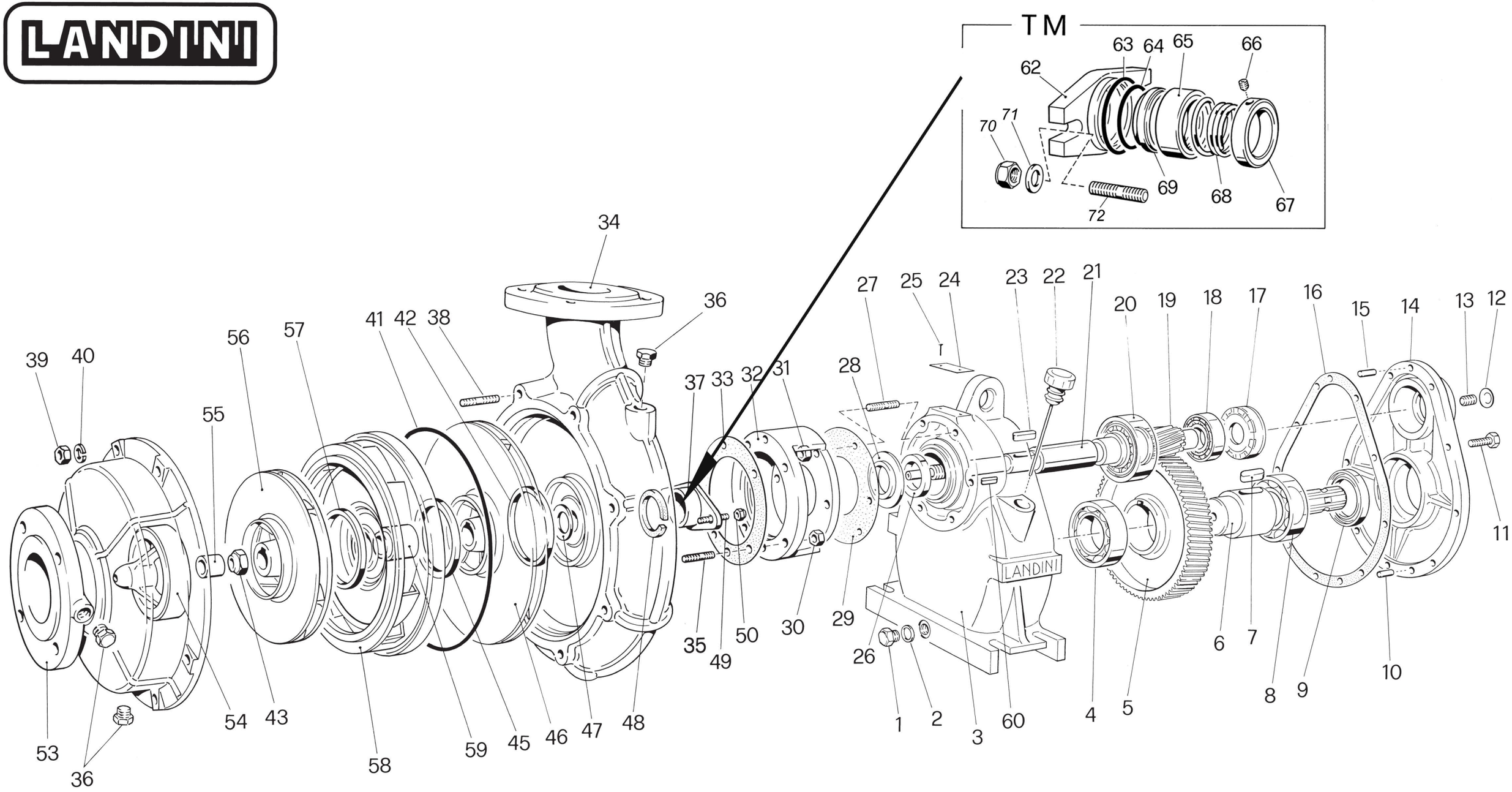
TM
62
63
64
65
66
70
71
69
68
67
72
34
36
39
40
56
57
41
42
38
55
37
33
32
31
28
27
25
24
23
22
21
20
19
18
17
16
15
14
13
12
11
35
49
50
30
29
26
1
2
3
60
4
5
6
7
8
9
10
53
36
54
43
58
59
45
46
47
48
LANDINI

LANDINI

		pompa tipo CMSN/50-A			pompa tipo CMS/65-A			pompa tipo CMS/80-P		
pos.	particolare	codice	quantità	€	codice	quantità	€	codice	quantità	€
1	tappo scarico olio	887	1		887	1		887	1	
2	rosetta									
3	scatola ingranaggi	149	1		149	1		150	1	
4	cuscinetto	1108	1		1108	1		1109	1	
5	corona	317	1		317	1		358	1	
6	presa di forza	380	1		380	1		381	1	
7	linguetta	942	1		942	1		-		
8	cuscinetto	1108	1		1108	1		1110	1	
9	anello tenuta olio	960	1		960	1		1095	1	
10	spina cilindrica	907	1		907	1		907	1	
11	vite	920	9		920	9		1122	9	
12	tappo espansione	1099	1		1099	1		1099	1	
13	vite a testa incassata	1159	1		1159	1		1159	1	
14	coperchio scatola	1102	1		1102	1		1103	1	
15	spina cilindrica	907	1		907	1		907	1	
16	guarnizione	426	1		426	1		427	1	
17	piattello registro	796	1		796	1		797	1	
18	cuscinetto	1112	1		1112	1		1114	1	
19	pignone	238	1		238	1		269	1	
20	cuscinetto	1111	1		1111	1		1113	1	
21	boccola cromata	1057	1		1057	1		1058	1	
22	asta livello olio	1000	1		1000	1		1001	1	
23	linguetta	1101	1		1101	1		942	1	
24	targhetta	1762	1		1762	1		1762	1	
25	rivetto	1817	2		1817	2		1817	2	
26	anello tenuta olio	1106	1		1106	1		1095	1	
27	vite prigioniera	932	6		932	6		892	6	
28	disco deflettore	888	1		888	1		889	1	
29	guarnizione	422	1		422	1		423	1	
30	dado	1121	4		1121	4		979	4	
31	dado	893	6		893	6		894	6	
32	distanziale	170	1		170	1		171	1	
33	guarnizione	419	1		419	1		420	1	
34	corpo pompa	483	1		487	1		506	1	
35	vite prigioniera	1120	4		1120	4		1124	4	
36	tappo	900	4		900	4		900	4	
37	premitreccia	405	1		405	1		403	1	
38	vite prigioniera	892	8		892	8		1120	8	
38	vite prigioniera	-			-			1123	2	
39	dado	894	8		894	8		1121	12	
40	rosetta	1785	8		1785	8		1786	10	
41	o.ring	474	1		474	1		495	1	
42	anello usura	482	1		482	1		499	1	
43	dado autobloccante	1116	1		1116	1		1115	1	
44	rosetta	-			-			-		
45	anello usura	1170	1		482	1		500	1	
46	girante	1215	1		488	1		140	1	
47	molla a tazza	1348	1		1348	1		1349	1	
48	treccia grafitata	1104	6		1104	6		1105	6	
49	vite prigioniera	1118	2		1118	2		1118	2	
50	dado autobloccante	1273	2		1273	2		1273	2	
51	bronzina	-			-			-		
52	guarnizione	-			-			-		
53	coperchio aspirazione	471	1		490	1		493	1	
54	ogiva	476	1		492	1		502	1	
55	bronzina	484	1		484	1		503	1	
56	girante	133	1		489	1		139	1	
57	anello usura	1183	1		482	1		499	1	
58	diffusore	491	1		491	1		496	1	
59	distanziale giranti	477	1		477	1		497	1	
60	linguetta	1100	1		1100	1		942	1	
61	piede di sostegno	-			-			486	1	
TM	62 t/m 72									